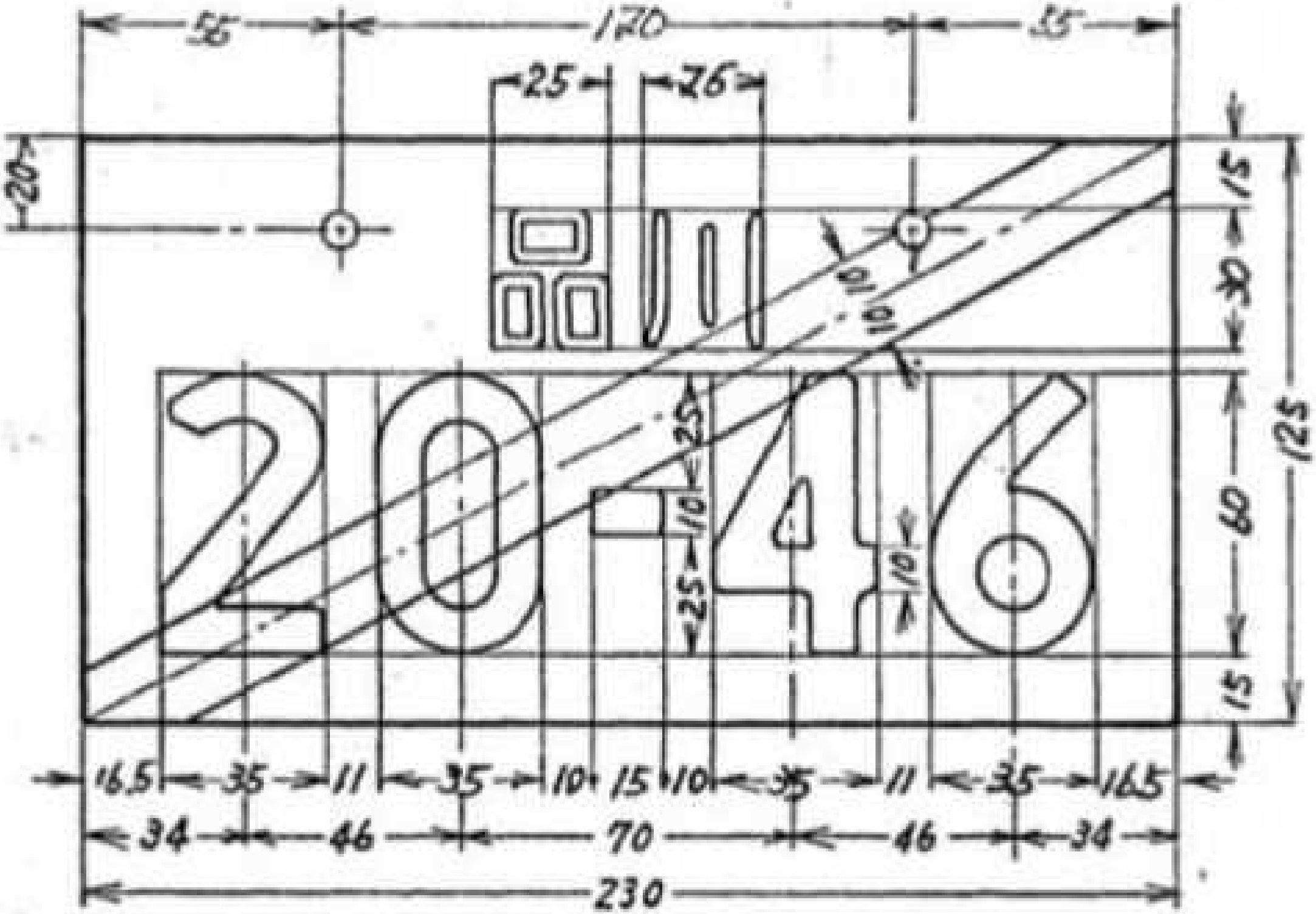
55
170
55
25
26
20
15
30
80
15
125
10
10
25
25
10
10
16.5
35
11
35
10
15
10
35
11
35
16.5
34
46
70
46
34
230