別記様式第一の三の二（第五条の三関係）

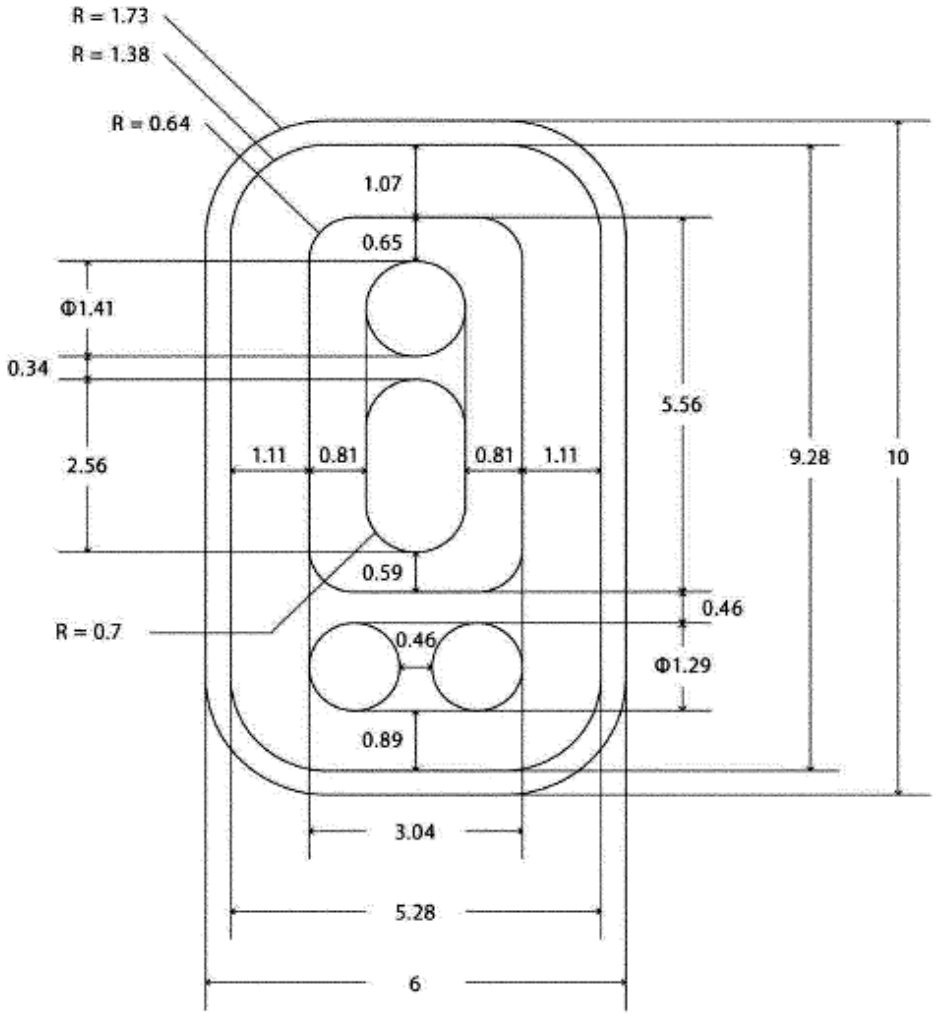

備考　1　縁及びマークの色彩は白色、地の部分の色彩は青緑色とする。

　　2　地の部分には反射材料を用いるものとする。

　　3　図示の長さの単位は、センチメートルとする。